KESSEBÖHMER

6 Adjusting the shelf height

Ajustement de la hauteur d´ étagère

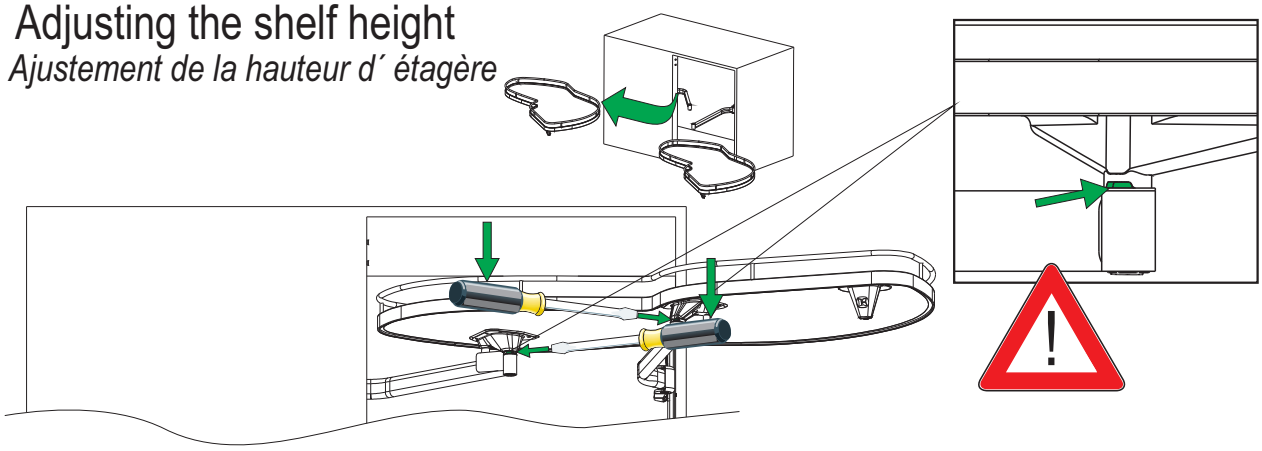
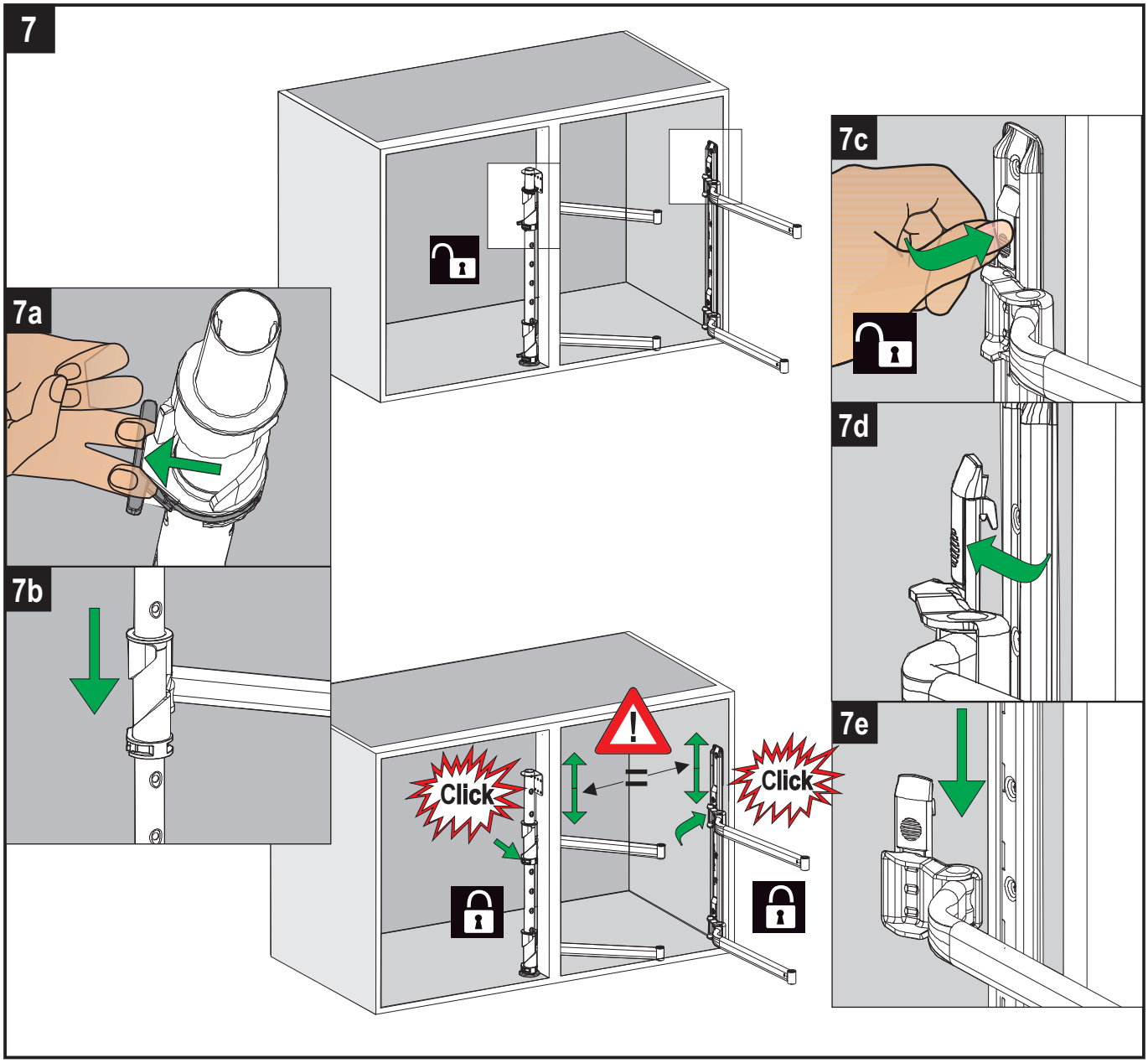
7